光栅尺型自动平台 TSDM(GS)

New

CE

- 内置小型，高分辨率的线性光栅尺；采用专用控制器实现了高精度，高可靠性的闭环控制。
- 采用了本公司独特的加工技术，高精度制造R型导轨，实现了高精度，平滑的运动平台。采用R型导轨和精密螺杠的组合，降低了成本。
- 导轨部采用了一体化加工技术，尺寸小，刚性好，非常适用于低光轴的实验装置。

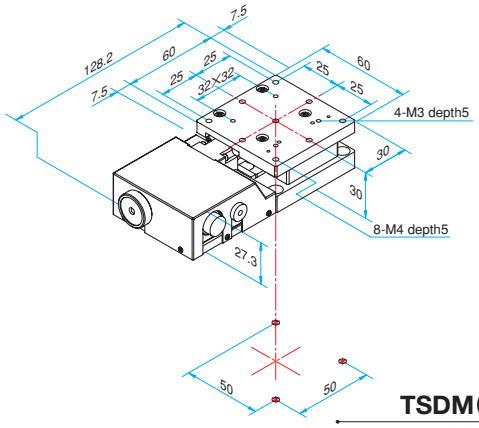

TSDM(GS)60-15X

平台上的固定用通孔
…ø4.5 通孔 ø8 沉孔 深6
安装面侧固定用螺孔
…M4

M4×8mm…3
M3×6mm…2

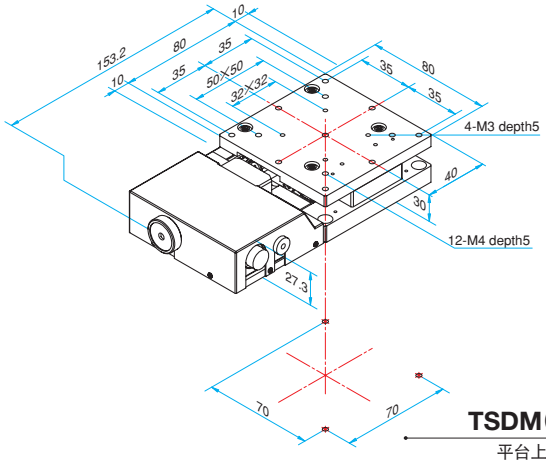

TSDM(GS)80-20X

平台上的固定用通孔
…ø4.5 通孔 ø8 沉孔 深6
安装面侧固定用螺孔
…M4

M4×8mm…3
M3×6mm…2

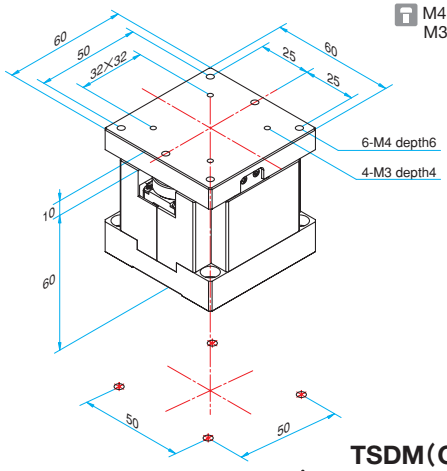

TSDM(GS)60-10ZF

平台上的固定用通孔
…ø4.5 通孔 ø8 沉孔 深5
安装面侧固定用螺孔
…M4

M4×15mm…4
M3×6mm…2

移动量/脉冲（整步/半步）	1μm/0.5μm
电动机型号	PK513PB-C9
导轨形式	特殊接触型轴承
驱动方式	精密磨削丝杠　ø5mm、0.5mm螺距
电缆型号	DHR电缆：SHOT-302GS、SHOT-304GS GSE电缆：SHOT-302GS、SHOT-304GS

型号	TSDM(GS)60-15X	TSDM(GS)80-20X	TSDM(GS)60-10ZF
平台尺寸 (mm)	60×60	80×80	60×60
极限位置传感器	GP1S092HCPI	PM-L24	PM-F24
行程 (mm)	15	20	10
最大速度 (mm/秒)	5	5	2
自重 (kg)	0.8	1.1	0.7
承载能力 (N)	20(2kgf)	30(3kgf)	20(2kgf)
定位精度 (mm)	0.005	0.005	0.002
重复定位精度 (mm)	0.0005	0.0005	0.0005
反转时的空行程 (mm)	0.0005	0.0005	0.0005
直线度 (mm)	0.002	0.002	—

螺栓(附属品)